Electrolux PROFESSIONAL

# Standard werktafels
# Spoeltafel 1200 mm, opstaande rand, 1 spoelbak links, open onderbouw

ARTIKEL

MODEL

NAAM

SIS

AIA

**132804 (LG1216DXPN)** SPOELTAFEL 1200x700x900 mm, blad met waterkering en opstaande achterrand, 1 spoelbak links, open onderbouw

## Omschrijving

**Product Nr.**

Spoeltafel uitgevoerd in roestvrijstaal AISI304, open onderbouw. 50 mm hoog blad, vervaardigd van 1 mm dik roestvrijstaal. Driezijdig vlakke randen, dubbel omgezet, rondom voorzien van een verdiepte waterkering. Achter een 100 mm hoge opstaande rand met afgeronde hoek naar het blad (R 10 mm). Links een naadloos ingelaste spoelbak 600x500x320 mm, met afgeronde hoeken, 2" afvoerplug en een roestvrijstalen overlooppijp. Rechts een afdruipblad met ingeperste lengteprofielen, aflopend naar de spoelbak. De open onderbouw is aan drie zijden voorzien van roestvrijstalen afschermplaten voor de spoelbak. Frame van roestvrijstalen buis 40x40 mm, 4 poten met roestvrijstalen stelvoeten. De spoeltafel is in hoogte verstelbaar tussen 880 en 920 mm.

**Goedkeuring**

## Constructie

- 50 mm hoog werkblad van 1 mm dik roestvrijstaal AISI304 met omgezette randen en een rondom lopende waterkeringrand.
- De poten zijn van roestvrijstalen buis 40x40 mm met roestvrijstalen stelvoeten, +20/-20 mm in hoogte verstelbaar.
- De bladen en de poten zijn makkelijk te monteren; mengkranen zijn eenvoudig te monteren vanaf de achterzijde.
- De tafel wordt ongemonteerd geleverd.
- Diverse modellen mengkranen en handdouches zijn optioneel leverbaar, voor iedere voorkeur.
- Het afdruipblad is geschikt voor het drogen van serviesgoed.
- Opstaande achterrand, 100 mm hoog en 13 mm diep, met afgeronde hoek naar het blad (R 10 mm).

# Standard werktafels
# Spoeltafel 1200 mm, opstaande rand, 1 spoelbak links, open onderbouw

Front aanzicht

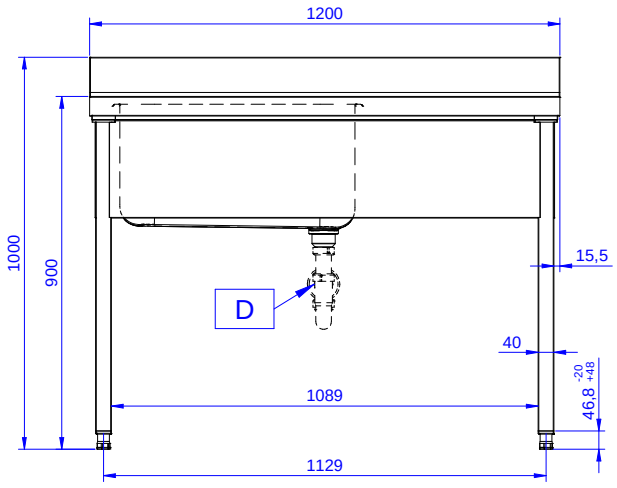


Zij aanzicht

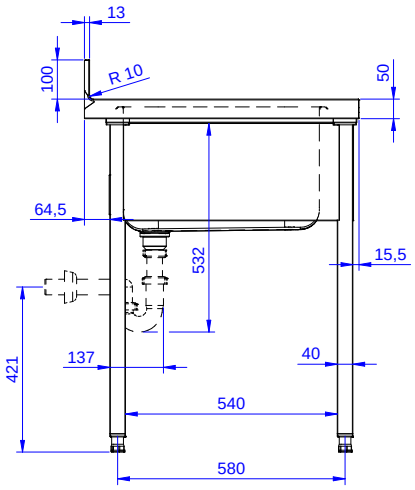


D = Afvoer

Boven aanzicht

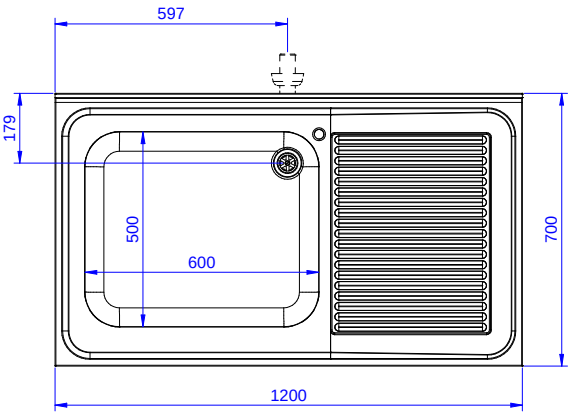


## Water

| | |
|---|---|
| **Afvoer aansluiting 132804 (LG1216DXPN)** | 2" |

## Algemene gegevens

| | |
|---|---|
| **Externe afmetingen, lengte** | 1200 mm |
| **Externe afmetingen, breedte** | 700 mm |
| **Externe afmetingen, hoogte** | 1000 mm |
| **Opstaande rand, hoogte** | 100 mm |
| **Opstaande rand, diepte** | 13 mm |
| **Opstaande rand, radius** | R=10 |
| **Aantal spoelbakken** | 1 |
| **Spoelbak afmetingen** | 600x500xH320 |
| **Werkblad hoogte** | 50 mm |
| **Gewicht, netto** | 42 kg |

## Optionele accessoires

- BODEMSCHAP voor tafel 1200 mm en afwasmachine spoeltafel 1800 mm — PNC 855145 ❑
- 4 ZWENKWIELEN, 2 MET REM, Ø 100 mm, voor tafels met vierkante poten, de werkhoogte van de tafel wordt 985 mm — PNC 855150 ❑
- 3-ZIJDIG ONDERFRAME voor tafel 1200 mm — PNC 855152 ❑
- MENGKRAAN 1/2”, 1-gats bladmontage, éénhandel met lange handel, 275 mm uitlooplengte — PNC 855322 ❑
- MENGKRAAN 1/2”, 1-gats bladmontage, éénhandel met lange handel, 225 mm uitlooplengte — PNC 855323 ❑
- MENGKRAAN 1/2", bediening met 2 voetpedalen, 1 m slang, 1-gats bladmontage, zwenkarm met 250 mm uitlooplengte — PNC 855328 ❑
- KUNSTSTOF SIFON 2" voor enkele spoelbak — PNC 895313 ❑



Het bedrijf behoudt het recht de producten te modificeren zonder voorafgaande melding.